1 НАЗНАЧЕНИЕ И ОСНОВНЫЕ СВЕДЕНИЯ

1.1 Светильники светодиодные (далее светильники) предназначены для освещения скверов, парков, дворов, придомовых территорий.

1.2 Светильники устанавливаются на Г-образный кронштейн (трубу) диаметром до 48 мм, под углом 15...20º к горизонту.

1.3 Светильники соответствуют требованиям ТР ТС 004/2011, ГОСТ Р МЭК 60598-1-2011, ГОСТ Р МЭК 598-2-1-97, ГОСТ Р МЭК 60598-2-3-2012 и ТУ 3461-002-22736210-2015.

1.4 По требованиям электромагнитной совместимости светильники соответствуют ТР ТС 020/2011, ГОСТ Р 51514-99, ГОСТ CISPR 15-2014, ГОСТ Р 51317.3.2-2006 и ГОСТ Р 51317.3.3-2008.

1.5 Климатическое исполнение и категория размещения светильников – УХЛ 1 по ГОСТ 15150-69, температура окружающей среды от минус 40 до плюс 40 ºС.

1.6 Класс защиты светильников от поражения электрическим током – I по ГОСТ 12.2.007.0-75.

1.7 Степень защиты светильников – IP67 по ГОСТ 14254-96.

1.8 Конструкция светильников постоянно совершенствуется предприятием-изготовителем, поэтому могут быть незначительные отличия от приведенного в настоящем паспорте описания, не влияющие на работоспособность и технические характеристики.

2 ОСНОВНЫЕ ТЕХНИЧЕСКИЕ ХАРАКТЕРИСТИКИ

Параметр/марка	*A-Street-F-*				
	80/10000 (D)	100/12500 (D)	130/16250 (D)	150/18750 (D)	200/25000 (D)
Напряжение питания, В	~176...264				
Потребляемая мощность, Вт, не более	80	100	130	150	200
Световой поток, лм	10000	12500	16250	18750	25000
Цветовая температура, К	5000				
Тип кривой силы света по ГОСТ 17677-82	Косинусная «Д»				
Габаритные размеры (ДхШхВ), мм	405*170*90	465*170*90	705*170*90	755*170*90	925*170*90
Масса, кг, не более	4,0	4,8	5,3	6,0	7,0
Ресурс светильника*, ч, не менее	100000				

3 КОМПЛЕКТНОСТЬ

В комплект поставки входят:

- Светильник ..... 1 шт.
- Паспорт ..... 1 шт.
- Упаковка ..... 1 шт.

4 ТРЕБОВАНИЯ БЕЗОПАСНОСТИ

4.1 Светильники выполнены по 1 классу защиты от поражения электрическим током по ГОСТ 12.2.007.0-75 и должны быть надежно заземлены.

4.2 Монтаж и обслуживание светильников должны производиться квалифицированными специалистами в соответствии с «Межотраслевыми правилами по охране труда (Правила безопасности) при эксплуатации электроустановок» и настоящим паспортом.

ЗАПРЕЩАЕТСЯ:

- проводить работы по монтажу и демонтажу светильников при подключенном напряжении;
- включать светильник с диммирующими устройствами.

5 МОНТАЖ СВЕТИЛЬНИКА

5.1 Извлечь светильник из упаковки. Проверить комплектность светильника и внешний вид на предмет отсутствия механических повреждений. Запрещается эксплуатация светильника с механическими повреждениями, следствием которых явилось нарушение степени защиты оболочки.

5.2 Пропустить провода сетевого кабеля через трубу крепления наружу.

5.3 Закрепить светильник на кронштейне опоры, завернув два болта на верхней части крепления.

5.4 Подключить провода сетевого кабеля, соблюдая маркировку (заземляющий провод – к контакту ⏚, фазный – к контакту «L», нулевой – к контакту «N»). Сечение подключаемых проводов 0,75…2,5 мм^2.

Схема монтажа светильника

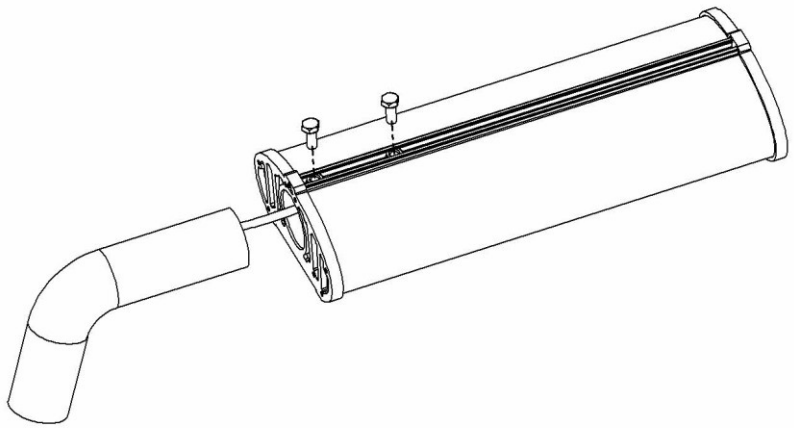

6 ПРАВИЛА ТРАНСПОРТИРОВАНИЯ И ХРАНЕНИЯ

6.1 Светильники могут транспортироваться в штатной транспортной таре любым видом транспорта при условии защиты их от механических повреждений и непосредственного воздействия на них атмосферных осадков.

6.2 Транспортирование светильников может осуществляться при температуре от минус 50°С до плюс 50°С и относительной влажности воздуха до 98% при плюс 25°С.

6.3 При погрузке, транспортировании и выгрузке должны быть соблюдены меры предосторожности от механических повреждений светильников, а также требования манипуляционных знаков.

6.4 Светильники должны храниться в упаковке изготовителя в отапливаемых помещениях при температуре от плюс 5°С до плюс 40°С и относительной влажности не более 80% при температуре плюс 25°С, в условиях, исключающих воздействие на них нефтепродуктов и агрессивных сред, на расстоянии не менее одного метра от отопительных и нагревательных приборов.

7 СВЕДЕНИЯ ОБ УТИЛИЗАЦИИ

По окончании эксплуатации светильники разобрать на детали, рассортировать по видам материалов и сдать в организации по приемке и переработке вторсырья.

8 ГАРАНТИЙНЫЕ ОБЯЗАТЕЛЬСТВА

8.1 Изготовитель гарантирует соответствие светильника требованиям технических условий ТУ 3461-002-22736210-2015 при соблюдении условий эксплуатации, транспортировки, хранения и монтажа.

8.2 Предприятие-изготовитель обязуется безвозмездно отремонтировать или заменить светильник, вышедший из строя по причине производственного дефекта, в течение гарантийного срока.

8.3 Гарантийный срок – 3 года со дня продажи. При отсутствии штампа (печати) магазина (продавца) гарантийный срок исчисляется с даты выпуска светильника предприятием-изготовителем.

8.4 Гарантия на изделие предоставляется при наличии паспорта и упаковки.

8.5 Гарантия не распространяется на светильники:

- имеющие механические повреждения;
- имеющие повреждения, произошедшие от неправильного использования, попадания воды, воздействия огня, молнии или других природных явлений;
- имеющие не согласованные с производителем изменения конструкции;
- имеющие повреждения из-за неправильных условий транспортирования и хранения;
- в случае несанкционированного ремонта.

9 СВИДЕТЕЛЬСТВО О ПРИЕМКЕ

Светильник соответствует ТУ 3461-002-22736210-2015 и признан годным к эксплуатации.

Дата выпуска « ___ » _____20__ г.

Контролер _____

М.П.

Дата продажи « ___ » _____20 ___ г.

Продавец _____

М.П.

ООО "Экосвет"
601909, г. Владимир, ул. Красносельская, д.3
E-Mail: 464347@bk.ru, sale@alprofled.ru
Телефон: 8(4922) 60-28-80, 46-43-47
Сайт: www.alprofled.ru

Светильник светодиодный

A-STREET-F-80/10000 (D) **A-STREET-F-130/16250 (D)**

A-STREET-F-100/12500 (D) **A-STREET-F-150/18750 (D)**

A-STREET-F-200/25000 (D)

ПАСПОРТ

АЛ32